KÖNIG & MEYER
Stands For Music

Ersatzteilliste

118/3 Orchester-notenpult

11831-000-02 - Stativ verchromt, Holzplatte Nussbaum

*Rev 12

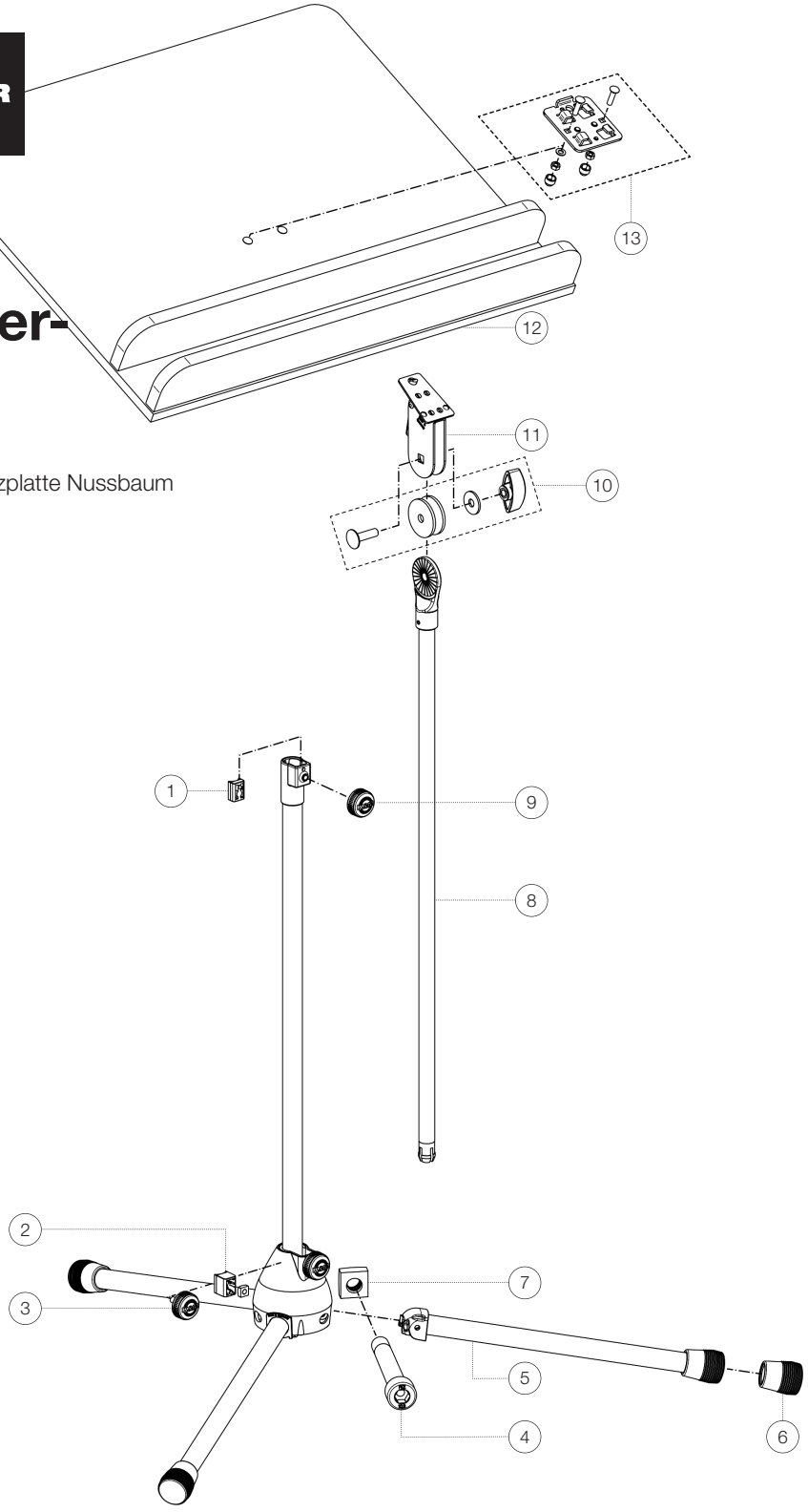

Position	Bezeichnung	Artikel-Nr.	Stück
1	Klemmstück mit Zapfen R7,5	01-86-630-55	1
2	Klemmstück mit Zapfen R10	6-86642-1-55	1
3	Rändelschraube mit Logo M6 x 22 mm	01-82-948-55	1
4	Innensechskantschraube M5 x 36 mm	03-02-176-29	3
5	Fußrohr komplett	6-21025-1-02	3
6	Parkettschoner	01-84-982-55	3
7	Vierkantmutter M5	03-08-210-29	3
8	Auszugrohr mit Pilz ø 16 mm komplett	6-11810-3-02	1
9	Rändelschraube mit Logo M6 x 10 mm	01-82-936-55	1
10	Verschraubung der Notenpulltplatte	3-00-000-065	1
11	Schwenkteil mit Schnellverschluss komplett	6-11810-5-55	1
12	Notenpultplatte	03-55-280-00	1
13	Zubehörbeutel für Plattenhalterung	3-00-000-134	1

11 / 2026 · KÖNIG & MEYER GmbH & Co. KG · Kiesweg 2 · 97877 Wertheim/Main · Germany · e-Mail: contact@k-m.de · www.k-m.de