Ersatzteilliste

12150 Laptop-Ständer

12150-021-55 - schwarz

*Rev 05

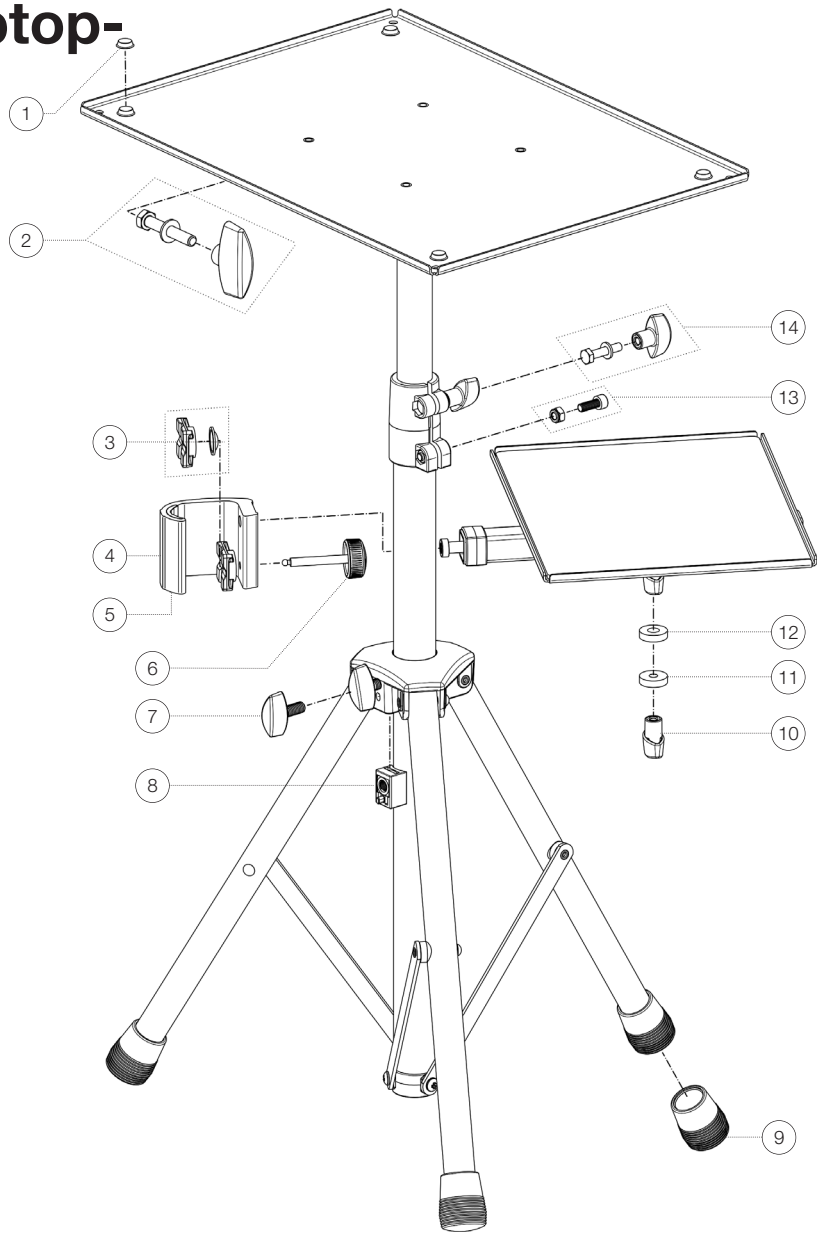

Position	Bezeichnung	Artikel-Nr.	Stück
1	Bumpon ø 12,7 x 3,5 mm	03-21-015-55	4
2	Verschraubung	3-00-000-102	1
3	Schutzkappe und Druckplättchen	3-00-000-001	1
4	Klemmprisma	02-93-635-55	1
5	Rohrschoner	01-87-535-55	1
6	Rändelschraube mit Logo M6 x 45,3 mm	01-82-806-55	1
7	Klemmschraube M8 x 19 mm	01-83-100-55	1
8	Klemmstück mit Zapfen R15	6-86705-1-55	1
9	Parkettschoner	01-84-730-55	3
10	Klemmmutter M6	01-83-260-55	1
11	Distanzscheibe	03-11-823-55	1
12	Distanzscheibe	03-11-838-55	1
13	Verschraubung	3-00-000-157	1
14	Verschraubung	3-00-000-068	1

11 / 2026 · KÖNIG & MEYER GmbH & Co. KG · Kiesweg 2 · 97877 Wertheim/Main · Germany · e-Mail: contact@k-m.de · www.k-m.de