26783 Bildschirmstativ

KÖNIG & MEYER
Stands For Music

Mit Universalhalterung zur Aufnahme von Flachbildschirmen mit Befestigungspunkten nach VESA MIS-F Standard von 42" bis 65" - und nach VESA MIS-F 200 x 200 von 32" bis 46"
In der groß dimensionierten Rohrkombination werden die Kabel platzsparend und übersichtlich aufgenommen.
Gewicht: 17,7 kg; stufenweise höhenverstellbar von 1100 - 1650 mm (Bildschirmmitte)



Vielen Dank, daß Sie sich für dieses Produkt entschieden haben. Diese Anleitung informiert Sie über alle wichtigen Schritte bei Aufbau und Handhabung. Wir empfehlen, sie auch für den späteren Gebrauch aufzubewahren.

SICHERHEITSHINWEISE

- Erforderlich ist ein geeigneter, d.h. tragfähiger und ebener Untergrund.
- Stativ vor Seitenkräften schützen (Wind, Stöße durch Publikum etc.), ansonsten erhöhte Kippgefahr.
- Auf feste Schraubverbindungen achten und diese periodisch überprüfen.
- Die Stellung vom Auszugrohr wird mit einer Rast- und Klemmschraube gesichert - diese muß sich stets im Eingriff befinden (siehe Kap. 4.). Diese Rast- und Klemmschraube ist werkseitig bereits vormontiert und erlaubt eine Bedienung ohne Werkzeuge benutzen zu müssen. Alternativ wird ein sog. SICHERHEITSSCHRAUBE mitgeliefert, welche mit einem Schraubenzieher betätigt werden muss; (siehe separate Anleitung).
  BEACHTE: empfohlen bei möglichem Fehlgebrauch (Publikumsverkehr, Kinder).
- Kabel die innerhalb des Rohres geführt werden, sind v.a. an den Öffnungen durch geeignete Maßnahmen gegen Durchscheuern zu schützen (z.B. Schutzschläuche); ziehen sie einen Fachmann zu Rate (siehe Kapitel 8.).
- Zum Schutz des Fußbodens ist das Statv mit Kunststoffkappen ausgestattet. Ggfs. sollte eine rutschfeste Unterlage verwendet werden.
- Beim Aufbau und bei Höhenverstellung mit 2 Personen arbeiten (eine Person hält Auszugrohr fest, zweite Person bedient Rast- und Klemmschraube).

AUFBAUANLEITUNG

1. VERPACKUNG & TEILEÜBERSICHT

Karton: 1210 x 270 x 125 mm

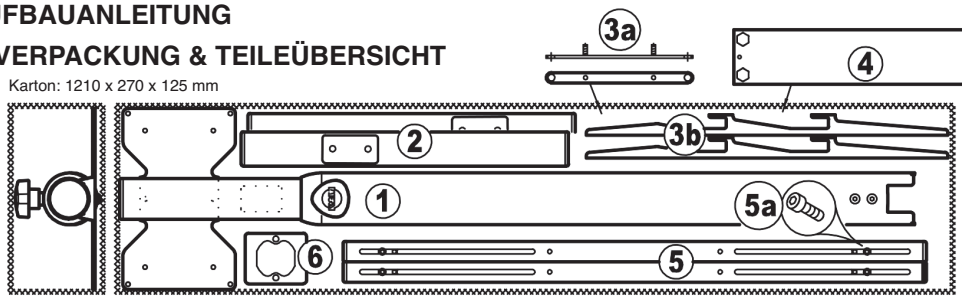

1 - Standrohrkombination
2 - Fußrohre re. & li. (je 1x)
3a- Leisten mit Gewinde (2x)
3b- Einhängeleisten (2x)
4 - Boden-Querrohr
5 - Bildschirm-Querrohre (2x)
5a- Zylinderschrauben (4x)
6 - Gegenplatte

6-26783-3-00
Alternative!
Sicherheits-schraube
26

*siehe zugehörige Kapitel in der Anleitung

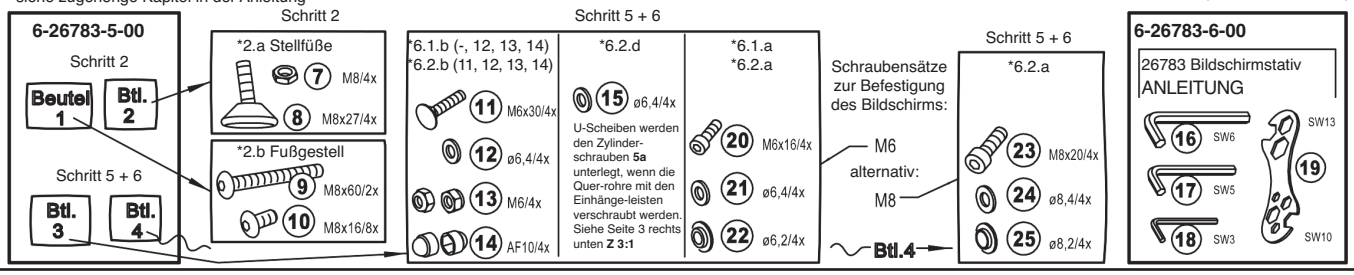

2. STATIV AUFSTELLEN

2a Stellfüße

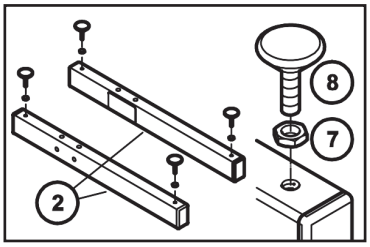

a. Kontermuttern **7** auf Gewinde der Stellteller **8** schrauben...

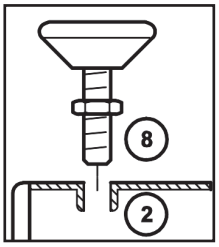

b. Gewinde der Stellteller **8** in die Buchsen der beiden Fußrohre **2** eindrehen.

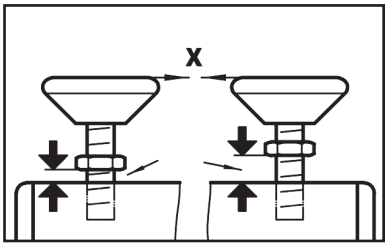

c. Dabei auf ungefähr gleich große Höhe **X** der Teller achten - dabei etwas Luft zwischen den Kontermuttern und Rohrwandung belassen.

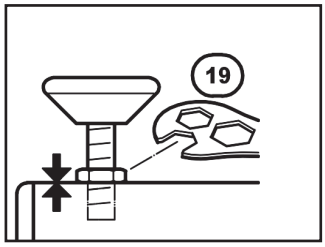

d. Postition des Stelltellers durch Anziehen der Kontermutter fixieren. Schlüssel SW13 **19**.

2b Fußgestell

e. Fußrohre **2** mit dem Boden-Querrohr **4** verschrauben (siehe Schritt 1,2 und 3). Tipp: Lage der Bohrungen beachten.

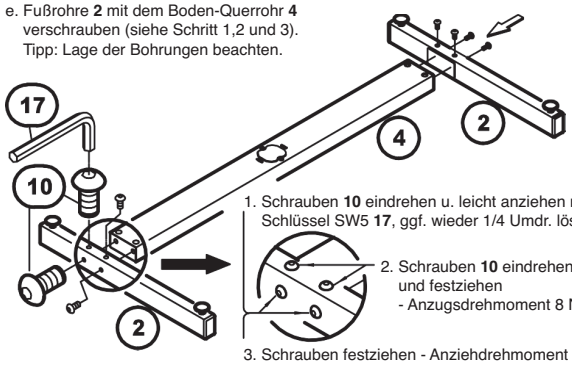

1. Schrauben **10** eindrehen u. leicht anziehen mit Schlüssel SW5 **17**, ggf. wieder 1/4 Umdr. lösen
2. Schrauben **10** eindrehen und festziehen - Anzugsdrehmoment 8 Nm
3. Schrauben festziehen - Anziehdrehmoment 8 Nm

f. Standrohrkombination mit Fußgestell verbinden:
- Grundrohr **1** von oben in das Boden-Querrohr **4** stecken
- Gegenplatte **6** von unten an Querrohr **4** halten und
- mittels zweier Linsenkopfschrauben M8 x 60 mm **9** verschrauben
- mit Schlüssel SW5 **17**
- Anzugdrehmoment 20 Nm

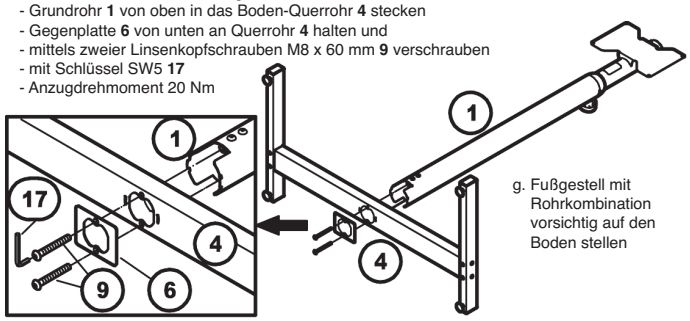

g. Fußgestell mit Rohrkombination vorsichtig auf den Boden stellen

3. ABMESSUNGEN (in mm)

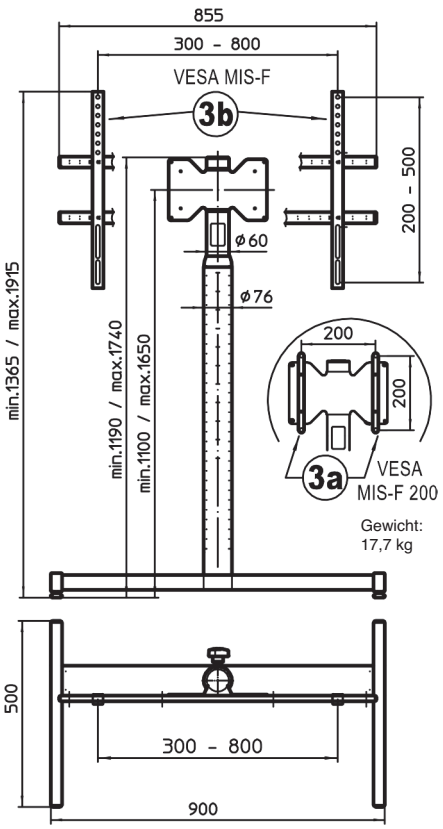

4. HÖHENVERSTELLUNG mittels RAST-KLEMMGRIFF

ACHTUNG! Bei der Höhenverstellung des Stativs ist es erforderlich, dass die ERSTE PERSON das Auszugrohr sicher hält, während eine ZWEITE PERSON den Rast-Klemmgriff bedient.
BEACHTE: zur Funktion des alternativen SICHERHEITSBOLZENS **26** siehe die separate Anleitung.

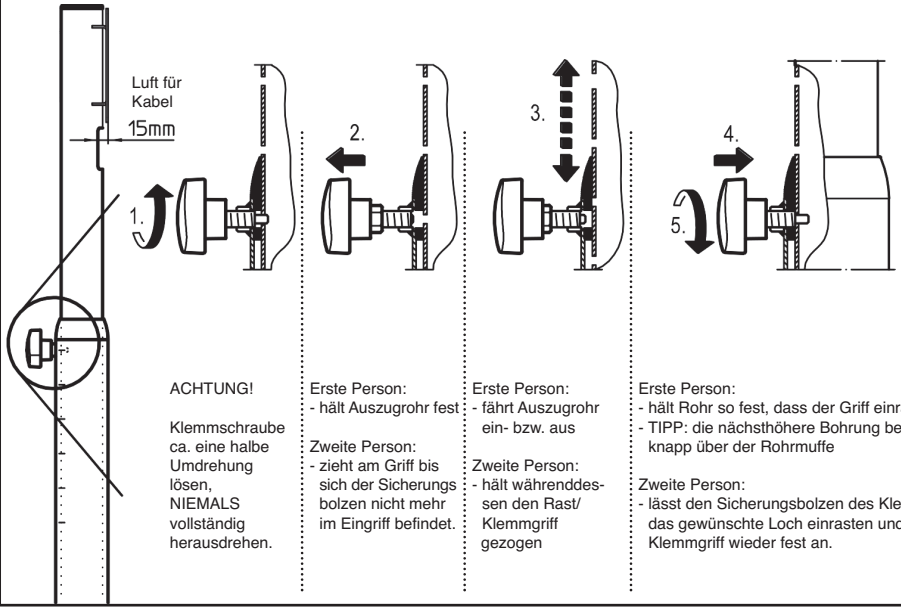

ACHTUNG!

Klemmschraube ca. eine halbe Umdrehung lösen, NIEMALS vollständig herausdrehen.

Erste Person:
- hält Auszugrohr fest

Zweite Person:
- zieht am Griff bis sich der Sicherungsbolzen nicht mehr im Eingriff befindet.

Erste Person:
- fährt Auszugrohr ein- bzw. aus

Zweite Person:
- hält währenddessen den Rast/Klemmgriff gezogen

Erste Person:
- hält Rohr so fest, dass der Griff einrasten kann
- TIPP: die nächsthöhere Bohrung befindet sich knapp über der Rohrmuffe

Zweite Person:
- lässt den Sicherungsbolzen des Klemmgriffes in das gewünschte Loch einrasten und zieht den Klemmgriff wieder fest an.

5. BILDSCHIRMHALTER VORBEREITEN

HINWEIS: In der Beschreibung des Bildschirmes werden Sie möglicherweise den Begriff VESA lesen. Dies ist ein Regelwerk zur Befestigung von Bildschirmen. In vielen Fällen entsprechen die Bildschirme diesen Regeln - Abweichungen seitens der Bildschirmhersteller sind jedoch möglich.

DREI DINGE sind zu prüfen bevor Sie den Bildschirm montieren:

1. LOCHBILD (= Abstand der Gewindebohrungen an der Rückseite des Bildschirmes (in mm))
2. GRÖSSE DER GEWINDE (üblich sind: M6 oder M8 - ein passender Satz Schrauben ist jeweils beigefügt (siehe TABELLE sowie Kap.1.Verpackung und Teileübersicht))
3. MAXIMALE EINSCHRAUBTIEFE (lt. VESA - M8: max.15 mm, M6: max.10 mm)
a. bei anliegenden Gewindebohrungen: die beigefügten Schraubensets sind diesen maximalen Einschraubtiefen angepasst
b. bei vertieften Gewindebohrungen: längere Schrauben besorgen, welche die maximalen Einschraubtiefen nicht überschreiten dürfen (Bsp.: Vertiefung 5 mm, neu: M6 x 20 mm)
c. bei superflachen Bildschirmen: evtl. müssen kürzere Schrauben verwendet werden - bitte beachten Sie die Angaben der Bildschirmhersteller.

TABELLE: Das LOCHBILD des Bildschirmes bestimmt die Art und Weise der Befestigung

LOCHBILD Bildschirm	VESA-Standard	VARIANTE Befestigung	GRÖSSE Bildschirm	SCHRAUBENSÄTZE (siehe Kap. 1 Teileübersicht) (Abweichungen vom VESA-Regelwerk sind möglich)
Breite: 200 mm Höhe: 200 mm	MIS-F 200	2 Leisten mit Gewindestiften	32" bis 46"	M6x16 - Pos.-Nr.: 20 (Zylinderschrauben) 21 (U-Scheiben) 22 (Kunststoffbuchsen) - Beutel 3
Breite: 300 - 800 mm Höhe: 200 - 500 mm	MIS-F	2 Querrohre mit 2 Einhängeleisten	42" bis 65"	M6x16 - Pos.-Nr.: 20 21 22 - Beutel 3 M8x20 - Pos.-Nr.: 23 24 25 - Beutel 4

6.1 BILDSCHIRM BEFESTIGEN nach VESA MIS-F200 B: 200 mm, H: 200 mm

3a Leisten mit Gewinde 200 x 200 mm

6.1.a LEISTEN 3a
mit jeweils 2 Schrauben an der Rückseite des Bildschirms befestigen.

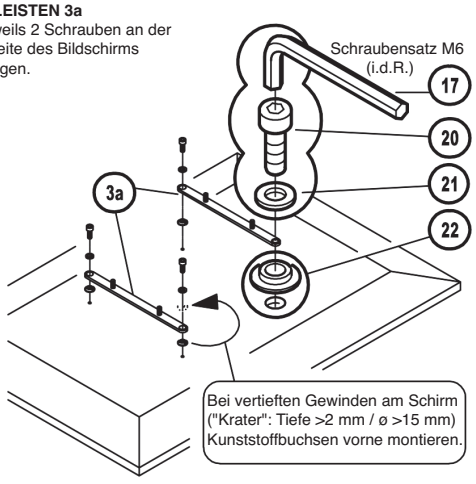

6.1.b BILDSCHIRM
mit 4 Schrauben an der Platte des Basisstativs befestigen.

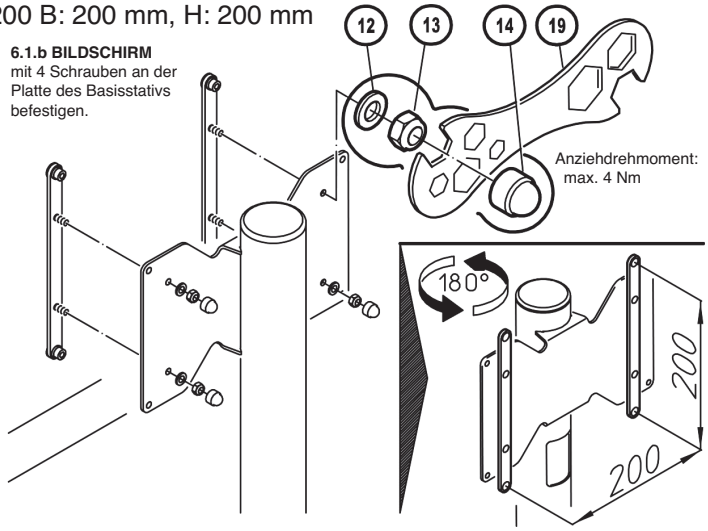

6.2 BILDSCHIRM BEFESTIGEN nach VESA MIS-F B: 300-800 mm, H: 200-500 mm

UNIVERSALHALTERUNG nach VESA MIS-F bestehend aus: 3b Einhängeleisten 200 - 500 mm x 5 Bildschirm-Querrohre 300 - 800 mm

MONTAGESATZ

3b Einhängeleisten 2x
20-22 Schraubensatz M6 4x
23-25 Schraubensatz M8 4x
5 Querrohre 2x
5a Zylinderschrauben 4x
11-14 Schraubensatz 4x
15 U-Scheiben 4x

17 Schlüssel SW5
18 Schlüssel SW3
19 Schlüssel SW10/13

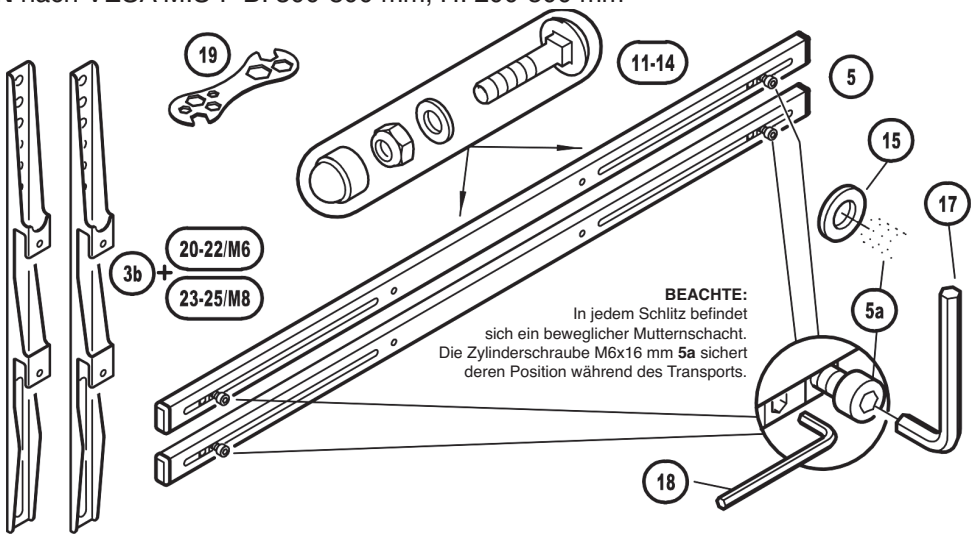

MONTAGEVORGANG

6.2.a EINHÄNGELEISTEN 3b
mit jeweils 2 Schrauben an der Rückseite des Bildschirms befestigen.

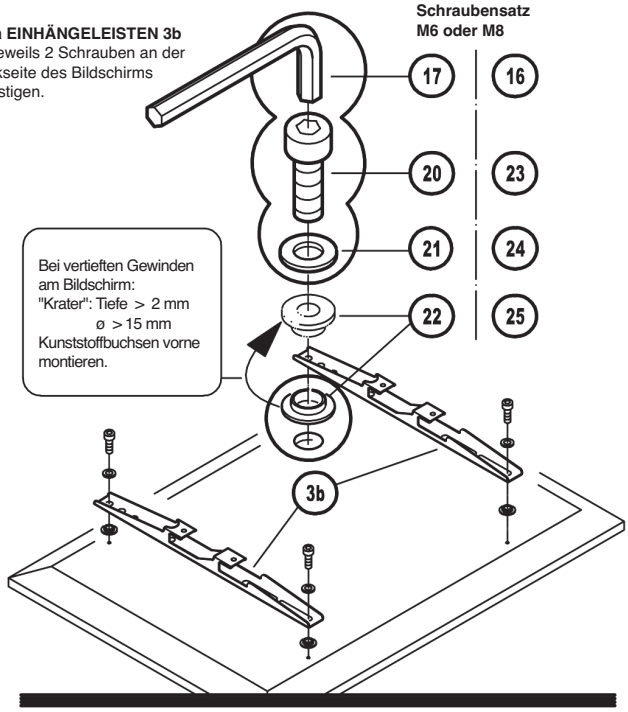

6.2.b QUERROHRE 5
mit jeweils 2 Schrauben **11-14**
an der Halteplatte des Basisstativs befestigen.
(Anziehdrehmoment: max. 4 Nm)

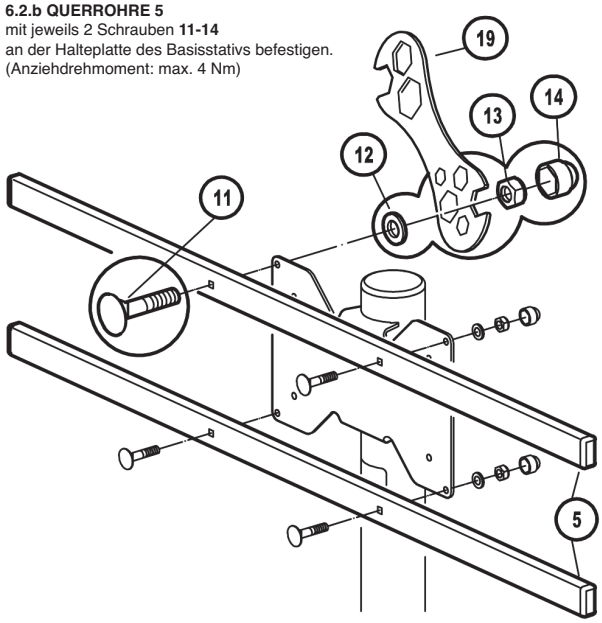

6.2.d BILDSCHIRM am BASISSTATIV befestigen

Z
MUTTERNSCHÄCHTE einstellen (Text: u.re) und EINHÄNGELEISTEN an QUERROHRE schrauben:

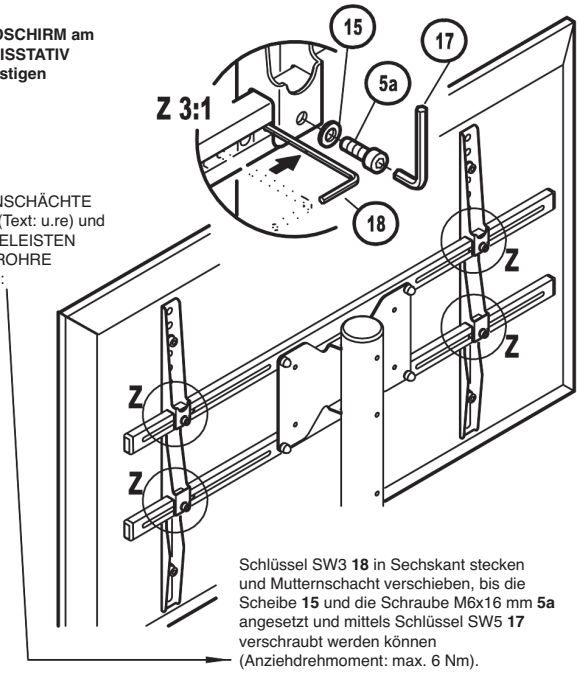

Schlüssel SW3 **18** in Sechskant stecken und Mutternschacht verschieben, bis die Scheibe **15** und die Schraube M6x16 mm **5a** angesetzt und mittels Schlüssel SW5 **17** verschraubt werden können (Anziehdrehmoment: max. 6 Nm).

Zunächst Zylinderschrauben **5a** aus den 4 Mutternschächten herausschrauben, anschließend:

6.2.c BILDSCHIRM EINHÄNGEN

in die Querrohre **5** des Stativs.

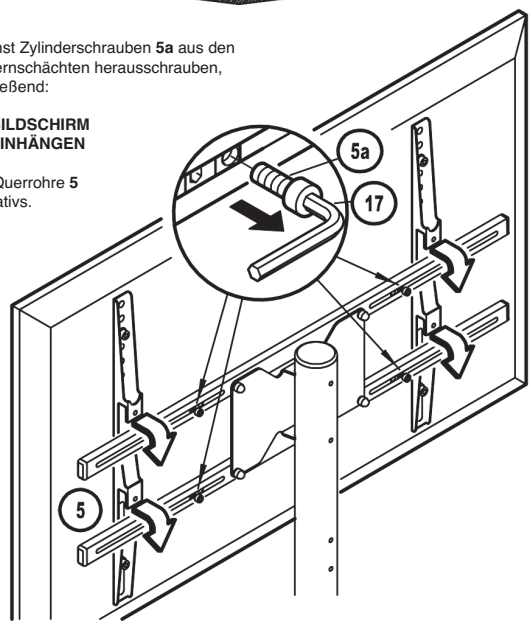

7. ÜBERSICHT - für Flachbildschirme von 32" bis 65"

Den unterschiedlichen Bildschirmgrößen (32-65") sind KEINE bestimmten Lochbilder zugeordnet.
Diese bestimmen die Hersteller selbst.
Die hier dargestellten Konstellationen von Bildschirm und Einhängeleisten **3a** / **3b** sind deshalb nur Beispiele.
Die Realität kann davon abweichen.

LOCHBILD 200 x 200 mm
zur Bildschirmbefestigung
nach VESA MIS-F 200

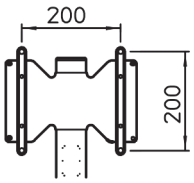

MONTAGEVARIANTE
- Leisten mit Gewinde **3a**:
- allg. für Bildschirme
  der Größen 32"-46"

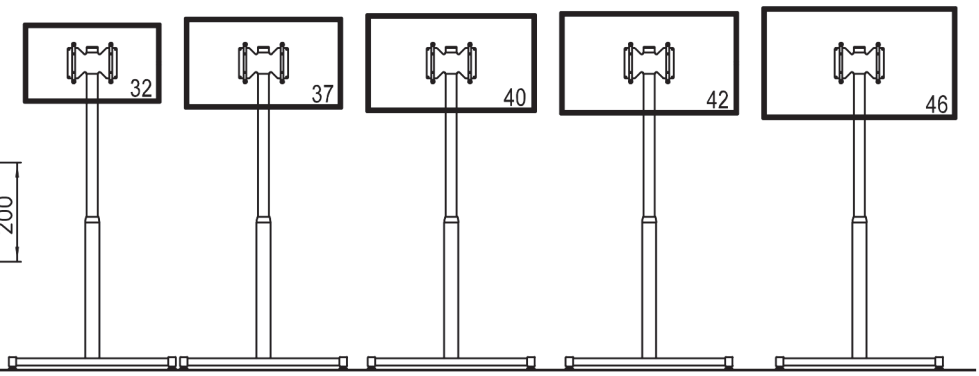

LOCHBILD 300-800 mm (Breite) x 200-500 mm (Höhe) zur Bildschirmbefestigung nach VESA MIS-F

MONTAGEVARIANTE
- Einhängeleisten **3b**:
- allg. für Bildschirme der Größen 42"-65"

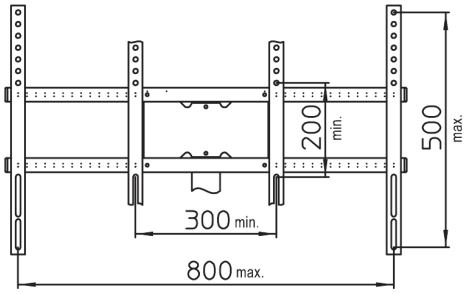

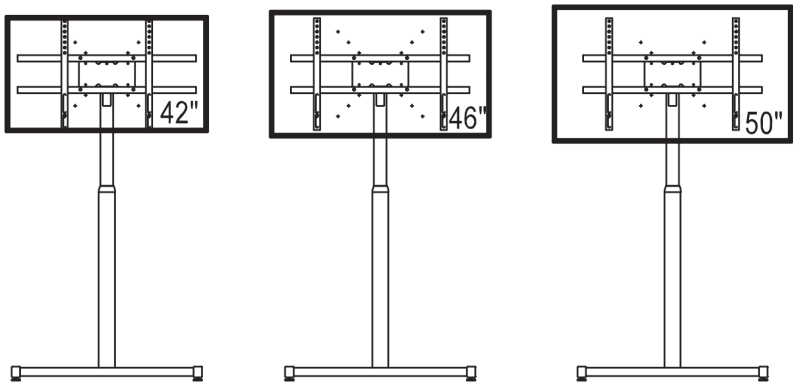

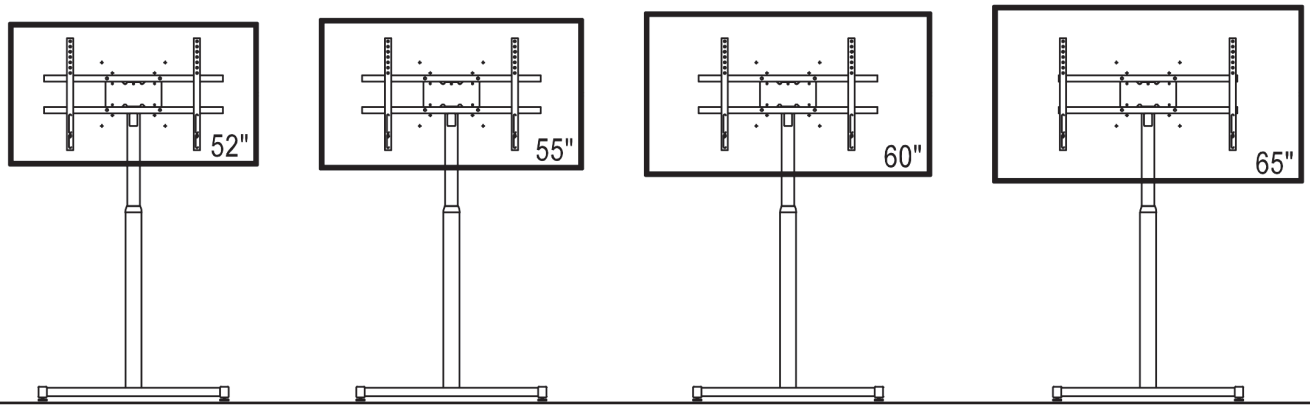

8. VERKABELUNG

Kabel können von unten ins Grundrohr eingeführt und innerhalb der Rohre verlegt werden

ACHTUNG:
Kabel gegen Durchscheuern schützen; zur Wahrung der Sicherheit ggf. einen Fachmann zu Rate ziehen.

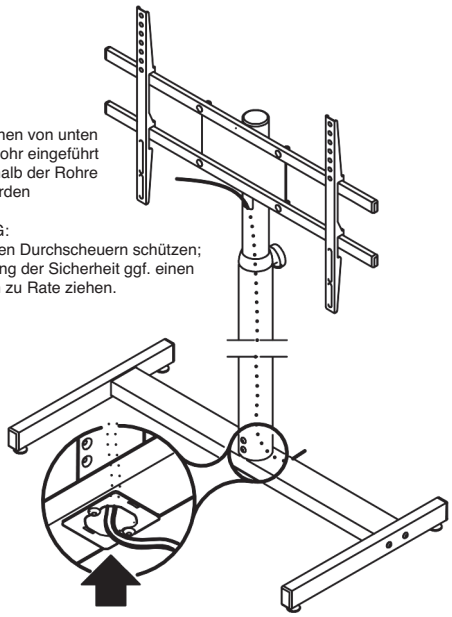

9. WARTUNG

- bei Wartungsarbeiten auf evtl. Gefährdungen achten (Einklemmen, Anstoßen)
- zur Reinigung am besten ein leicht feuchtes Tuch und ein nicht scheuerndes Reinigungsmittel benutzen

10. FEHLERSUCHE (F) & BESEITIGUNG (B)

F: Stativ wackelt B: Untergrund prüfen bzw. in Ordnung bringen
B: Höhe der Stellfüße anpassen (Kap. 2)
B: Verschraubungen am Stativ nachziehen

F: Bildschirm wackelt B: Verschraubungen überprüfen zwischen:
- Bildschirm u.Einhängeleisten - Einhängeleisten u.Querrohren
- Querrohren und Halteplatte - Grundrohr und Auszug

F: Stativ fährt ein B: Steckbolzen (Einrastklemme oder Drehteil) greift nicht in eine Bohrung am Auszug ein. Siehe Kap. 4 HÖHENVERSTELLUNG

11. TECHNISCHE DATEN

Material	Rohre, Platten, Bolzen - Stahl, pulverbeschichtet, schwarz Verbindungselemente - Stahl, verzinkt Kappen, Buchse - Kunststoff, PA/PE, schwarz
Traglast	Bildschirme von 32" - 65" mit passenden Befestigungsmöglichkeiten
Maße	Boden: B x T: 900 x 500 mm; Höhe Bildschirmmitte: 1100-1650 mm
Gewicht	17,7 kg
Verpackung	Karton: 1210 x 270 x 125 mm

KÖNIG & MEYER GmbH & Co. KG
Kiesweg 2, 97877 Wertheim, www.k-m.de
26783-019-56 Rev.02 03-80-403-00 6/19

Alternatives Bauteil!

Sicherheitsschraube (statt Rast- und Klemmschraube)

für Bildschirmstative: 26782/-83/-85/-90/-95/-96/-97/-98

Das Sicherheitskonzept der K&M-Bildschirmstative beruht auf folgenden drei Grundlagen:

A. Ordnungsgemäßer Zustand und Zusammenbau der Bauteile (siehe AUFSTELLANLEITUNG)

B. Zwei-Personen-Prinzip bei Höhenverstellung des Bildschirmes (die erste Person hält Auszug und Bildschirm - die zweite bedient das Sicherungselement)

C. Fixierung bzw. Sicherung der Position von Grund- und Auszugrohr durch ein zweifach wirkendes **BAUTEIL**:
1. formschlüssig: der Absteckbolzen ragt in eine der zwölf Bohrungen des Auszugrohres - ein Durchrutschen des Auszuges ist nicht mehr möglich
2. kraftschlüssig: der Gewindebolzen drückt auf die Wandung des Auszugrohres - Grund- und Auszugrohr sind spielfrei miteinander geklemmt

Dieses **BAUTEIL** ist üblicherweise die werkseitig vormontierte **Rast- und Klemmschraube** welche sich am oberen Ende des Grundrohres befindet.

FUNKTIONSWEISE - Schritte 1. - 5.

(siehe auch Kap.HÖHENVERSTELLUNG in den jeweiligen Aufstellanleitungen 267-82/-83/-85/-90/-95/-96/-97/-98)

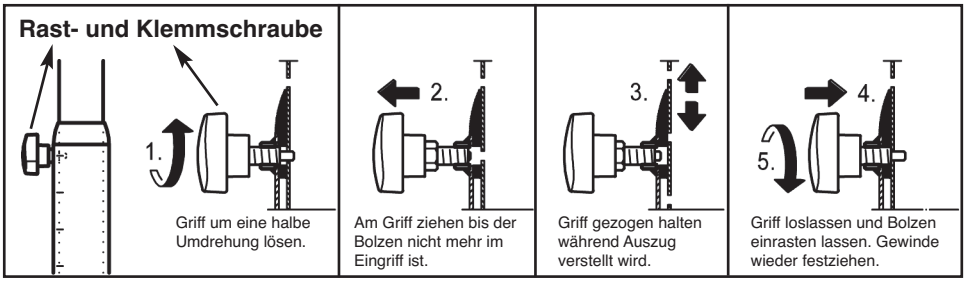

VORTEILE: a. sicher in der Funktion b. komfortabel in der Handhabung c. keine Werkzeuge erforderlich

JEDOCH - um Fehl- oder gar Mißbrauch auszuschließen, ist es möglich die Rast- und Klemmschraube gegen die sogenannte SICHERHEITSSCHRAUBE auszutauschen.

AUSTAUSCH der Einrastklemme gegen die SICHERHEITSSCHRAUBE (Schritte 1-6)

1. Auszug komplett einfahren

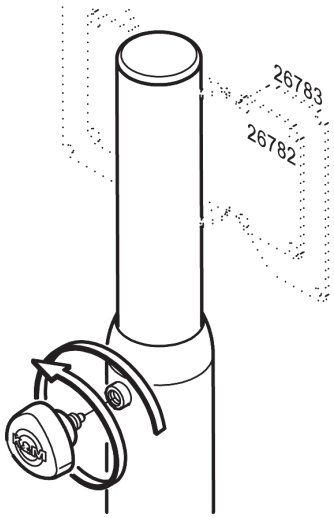

2.
Rast- und Klemmschraube vollständig herausdrehen

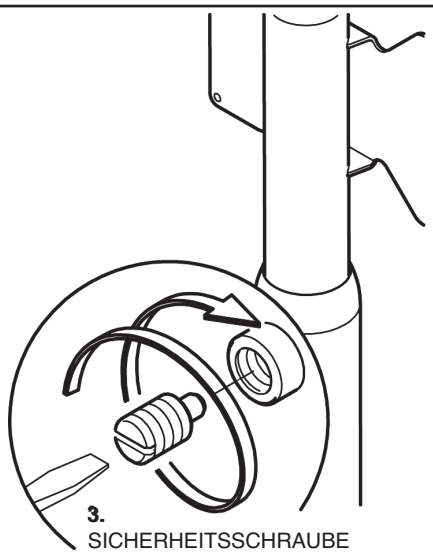

3.
SICHERHEITSSCHRAUBE bis kurz vor den Anschlag in die Gewindebohrung eindrehen

4.
SICHERHEITSSCHRAUBE evtl. etwas zurückdrehen um Auszug in gewünschte Höhe zu bringen

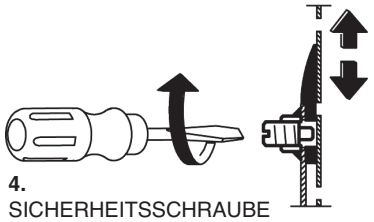

6. Nach Installierung der SICHERHEITSSCHRAUBE kann eine Höhenverstellung nurmehr mittels Werkzeug erfolgen.
Versehentliche Betätigung, Mißbrauch oder Manipulation ist erheblich erschwert.

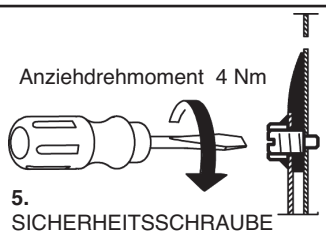

5.
SICHERHEITSSCHRAUBE in gewünschte Bohrung des Auszuges ragen lassen und Gewinde festdrehen

KÖNIG & MEYER GmbH & Co. KG
Kiesweg 2, 97877 Wertheim
Telefon: 09342/8060, Telefax: 09342/806-150
E-Mail: contact@k-m.de, Web: www.k-m.de
03-80-404-00 11/26

26783 Screen/Monitor Stand

KÖNIG & MEYER
Stands For Music

With universal bracket for mounting flat screens with fastening points according to VESA MIS-F standard from 42" to 65" - and for VESA MIS-F 200 x 200 from 32" to 46".
The large tubing saves space by providing a place to organize and store cables.
Weight: 17.7 kg; variable height adjustment from 1100 - 1650 mm (Screen/Monitor Center).

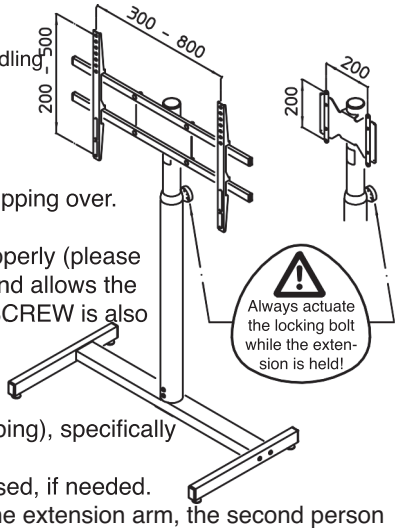

Thank you for choosing this product. The instructions provide directions to all of the important set up and handling steps. We recommend you keep these instructions for future reference.

SAFETY NOTES

- A suitable, i.e. load bearing and level surface is required.
- Protect stand from lateral forces (wind, shocks from audience, etc.), otherwise increased risk of tipping over.
- Ensure that the screws are tight and check this periodically.
- The position of the extension arm is secured with a locking pin/bolt - this must always be set properly (please refer to Section 4). The screen/monitor stand comes with the “locking pin/bolt” pre-assembled and allows the user to setup the screen/monitor stand without the use of any tools. Alternatively a SECURITIY SCREW is also provided, which requires the use of a screw driver (please refer to the separate instructions). PLEASE NOTE: this is recommended in the event of possible incorrect use (at a public event, around children).
- Cables that are inside the tubes are to be protected against abrasion (for example protective tubing), specifically where the cables come out of the tubes; ask an expert (see Section 8).
- The stand is equipped with plastic end caps to protect the floor. A slip resistant pad should be used, if needed.
- When setting up the stand or adjusting the stand - please use two people (one person to hold the extension arm, the second person operates the locking pin/bolt).

SET UP INSTRUCTIONS

1. PACKAGING AND PARTS OVERVIEW

Box: 1210 x 270 x 125 mm

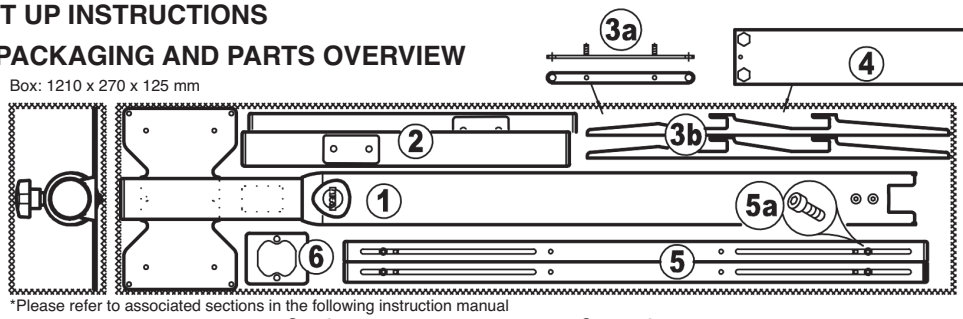

1 - Stand tube combination
2 - Base tube right & left (each 1x)
3a- Threaded strips (2x)
3b- Mounting strips (2x)
4 - Base-vertical tubes
5 - Screen/Monitor vertical tubes (2x)
5a- Cylinder screws (4x)
6 - Counter-plate

6-26783-3-00
Alternative! Safety Screw
26

*Please refer to associated sections in the following instruction manual

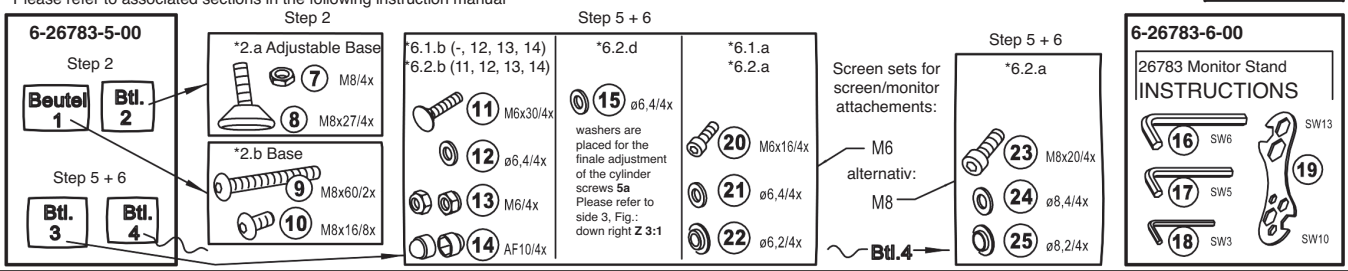

2. SETUP STAND

2a Adjustable Base

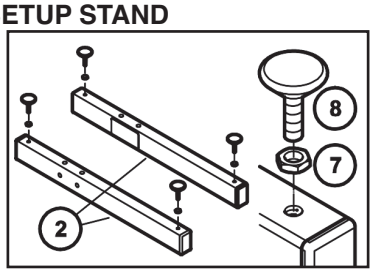

a. Screw the Counter Nuts **7** on the thread of the positioning plate **8**...

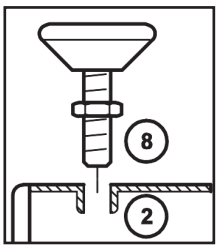

b. Screw in the thread of the positioning plate **8** in the connector of both base tubes **2**.

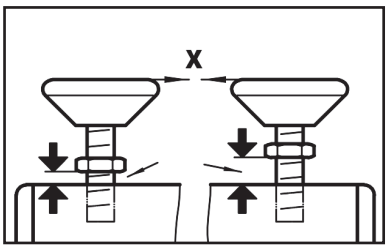

c. Approximately at the same height **X** of the plate - be sure there is a bit of space between the counter nuts and the tube.

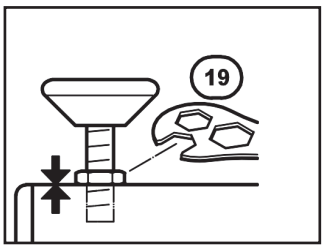

d. Position the positioning plate by tightening the counter nuts. Key SW13 **19**.

2b Base

e. Screw the base tubes **2** to the base vertical tubes **4** (please refer to (Step 1, 2 and 3). Tip: Please pay attention to the position of the holes.

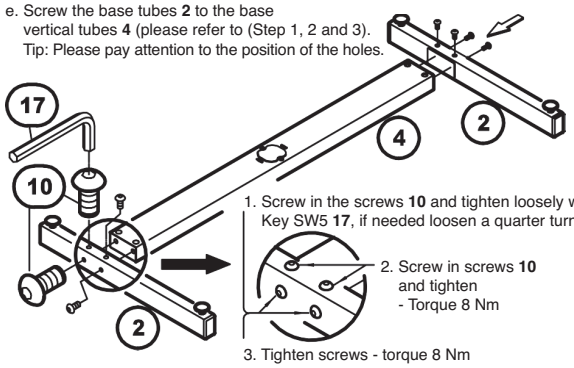

1. Screw in the screws **10** and tighten loosely with Key SW5 **17**, if needed loosen a quarter turn
2. Screw in screws **10** and tighten - Torque 8 Nm
3. Tighten screws - torque 8 Nm

f. Connect the stand tube combination with the base:
- place base tube **1** from above into the base vertical tube **4**
- hold counter plate **6** from below to the vertical tube **4**
- and screw together using two raised counter sunk-head screws M8 x 60 mm **9**
- with key SW5 **17**
- Torque 20 Nm

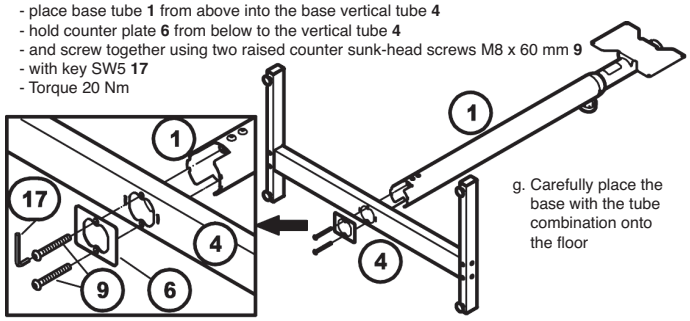

g. Carefully place the base with the tube combination onto the floor

3. DIMENSIONS (in mm)

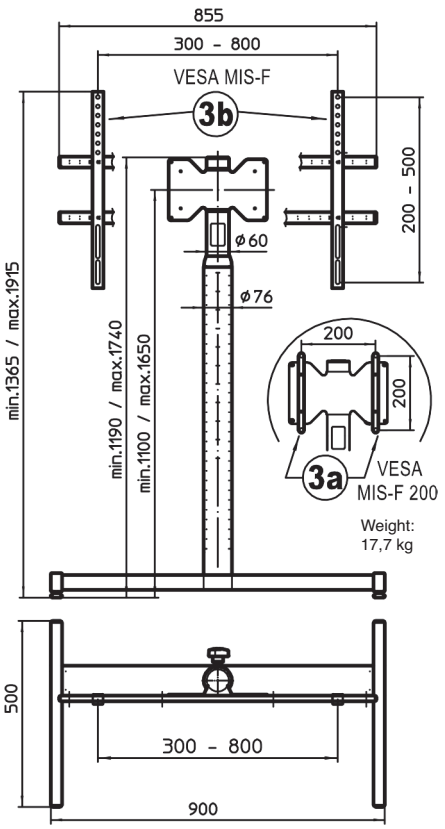

4. HEIGHT ADJUSTBALE using the spring-loaded clamping knob

ATTENTION! When adjusting the height of the stand, it is necessary that the FIRST PERSON holds the extension tube securely while a SECOND PERSON operates the spring-loaded clamping knob.
NOTE: please refer to the separate instructions for the SECURITY PIN/BOLT **26** alternative.

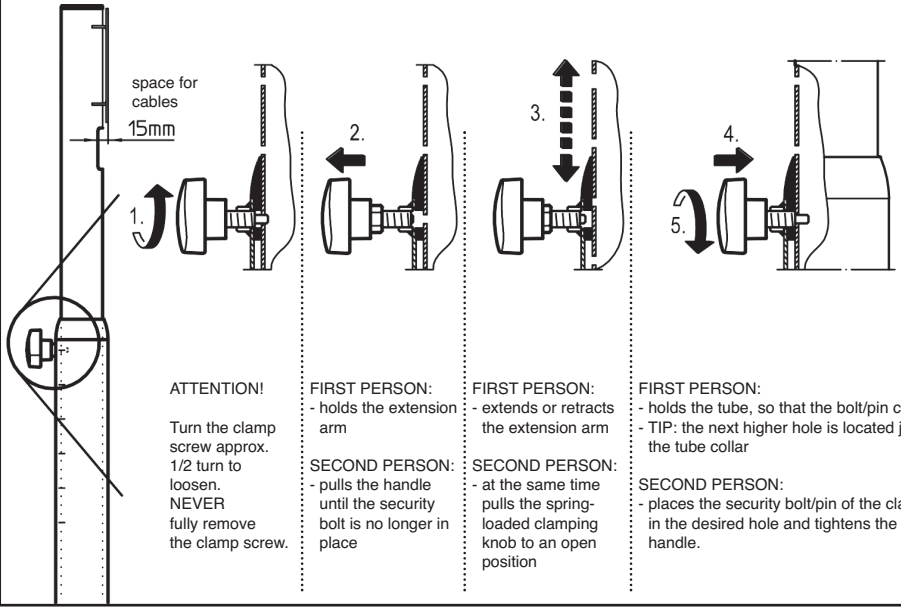

ATTENTION!

Turn the clamp screw approx. 1/2 turn to loosen. NEVER fully remove the clamp screw.

FIRST PERSON:
- holds the extension arm

SECOND PERSON:
- pulls the handle until the security bolt is no longer in place

FIRST PERSON:
- extends or retracts the extension arm

SECOND PERSON:
- at the same time pulls the spring-loaded clamping knob to an open position

FIRST PERSON:
- holds the tube, so that the bolt/pin can catch
- TIP: the next higher hole is located just above the tube collar

SECOND PERSON:
- places the security bolt/pin of the clamp handle in the desired hole and tightens the clamp handle.

5. PREPARE THE SCREEN/MONITOR STAND

NOTE: You may see the term VESA in the screen/monitor description.
This is the technical guideline used to affix the screen/monitor. In many cases, the screens/monitors correspond to these instructions - if the screens/monitors deviate from these instructions please refer to the screen/monitor manufacturer.

THREE THINGS are to be checked prior to mounting the screen/monitor:

1. TEMPLATE (= Distance of the threaded holes on the back of the screen/monitor (in mm))
2. SIZE OF THE SCREW THREAD customary: M6 or M8 - a suitable set of screws is, however, provided (see TABLE as well as Section 1 Packaging and Parts Overview))
3. MAXIMUM SCREW DEPTH (according to VESA - M8: max.15 mm, M6: max.10 mm)
a. in the case of flat threaded holes: the provided screw sets are adjusted to the maximum screw depth
b. in the case of inset threaded holes: purchase longer screws which correspond to and do not exceed the maximum screw depth (For example: depth 5 mm, new: M6 x 20 mm)
c. in the case of super flat screens: in some cases shorter screws are needed - please refer to the information provided by the manufacturer.

TABLE: The SCREW PLACEMENT TEMPLATE of the Screen/Monitor determines how the Screen/Monitor is affixed to the stand.

TEMPLATE Screen	VESA-Standard	OPTIONS Mounting	SIZE Screen	SET OF SCREWS (please refer to section 1 partial overview) (Deviations from the VESA standard are possible)
Width: 200 mm Height: 200 mm	MIS-F 200	2 Threaded strips	32" to 46"	M6x16 - Pos.-No.: 20 (Cylinder screws) 21 (Washers) 22 (Plastic connectors) - Bag 3
Width: 300 - 800 mm Height: 200 - 500 mm	MIS-F	2 Vertical tubes with 2 mounting strips	42" to 65"	M6x16 - Pos.-No.: 20 21 22 - Bag 3 M8x20 - Pos.-No.: 23 24 25 - Bag 4

6.1 MOUNTING THE SCREEN according to VESA MIS-F200 B: 200, H: 200 mm

3a Threaded strips 200 x 200 mm

6.1.a THREADED STRIPS 3a with 2 screws on each side of the back of the screen.

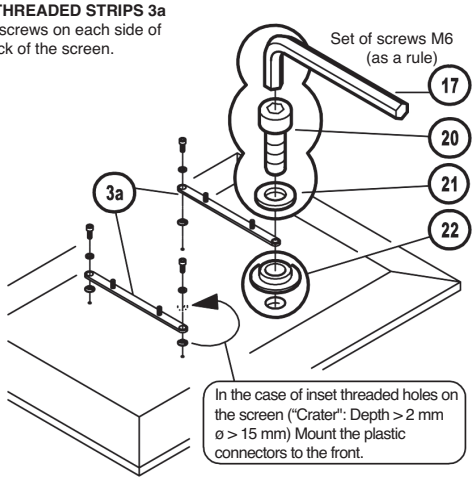

6.1.b SCREEN attachment with 4 screws to the plate of the base stand.

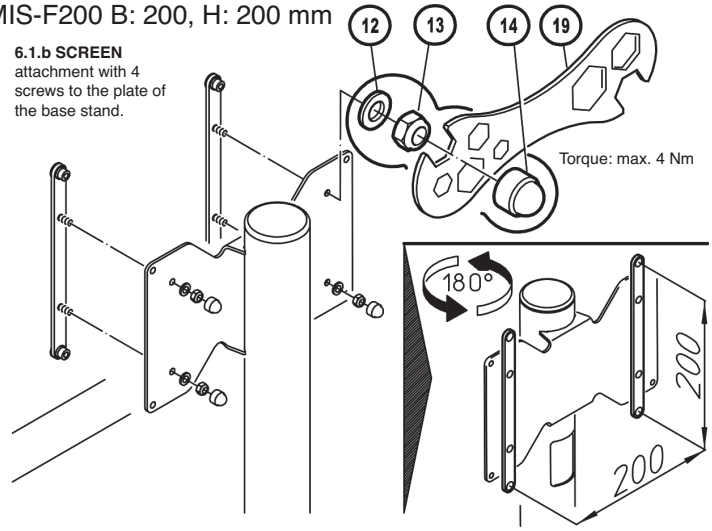

6.2 MOUNTING THE SCREEN according to VESA MIS-F B: 300-800 mm, H: 200-500 mm

UNIVERSAL BRACKE according to VESA MIS-F consisting of: 3b Mounting strips 200 - 500 mm x 5 Vertical tubes 300 - 800 mm

MONTAGESATZ

3b Mounting strips 2x
20-22 Set of screws M6 4x
23-25 Set of screws M8 4x
5 Vertical tubes 2x
5a Cylinder screws 4x
11-14 Set of screws 4x
15 Washers 4x

17 Key SW5
18 Key SW3
19 Key SW10/13

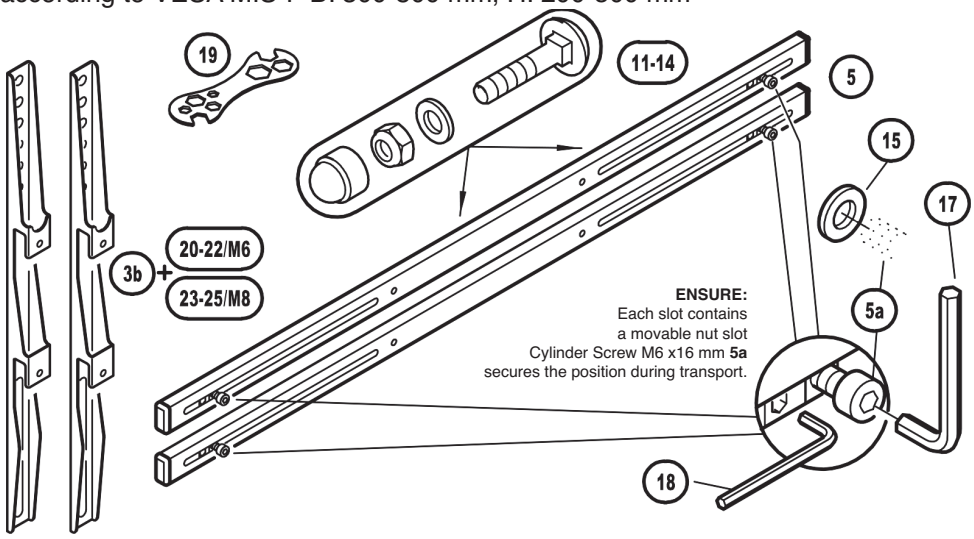

ASSEMBLY PROCEDURE

6.2.a MOUNTING STRIPS 3b
fastened with2 screws respectively to the back of the monitor/screen.

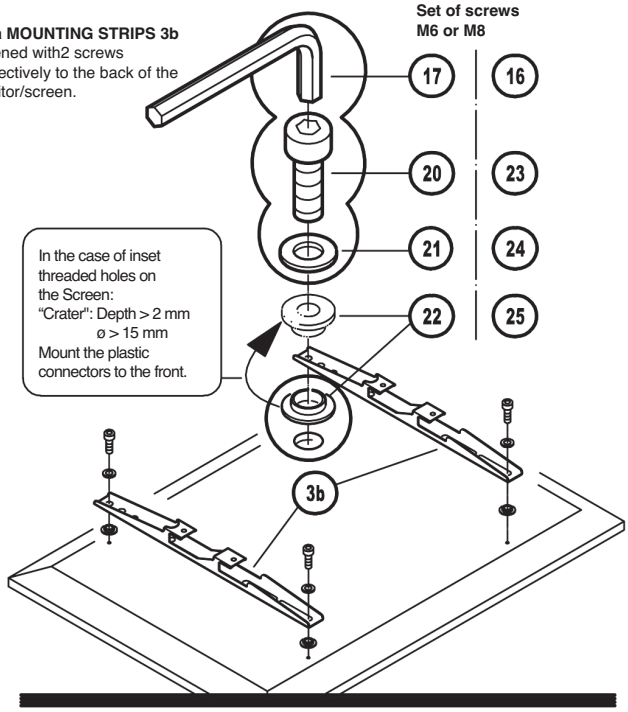

6.2.b VERTICAL TUBES 5
fasten with 2 screws **11-14** respectively to the plate of the stand. (Torque: max 4 Nm)

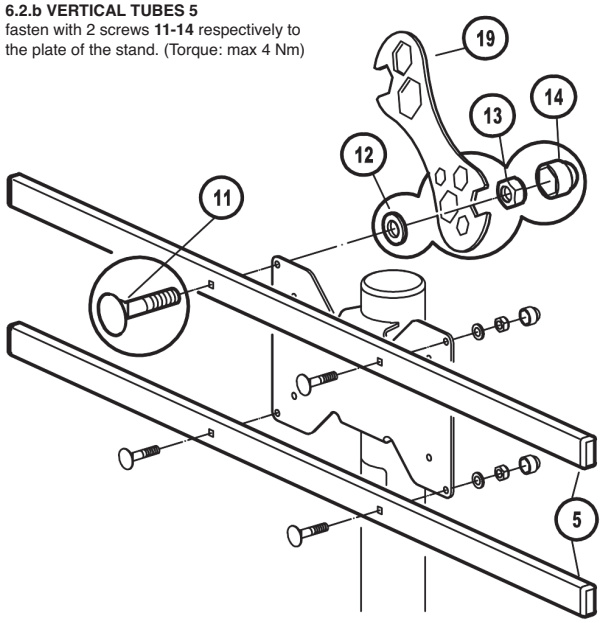

6.2.d MOUNT the SCREEN on the STAND

Z
Set the NUT SLOTS and the MOUNTING STRIPS to the VERTICAL TUBES and tighten:

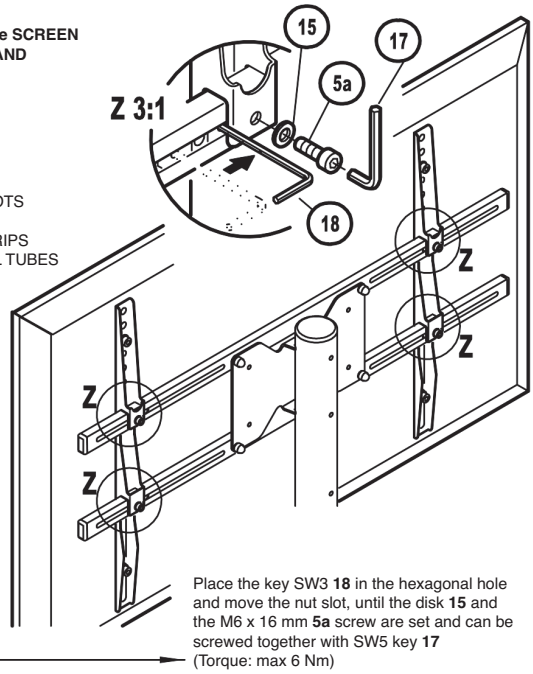

Place the key SW3 **18** in the hexagonal hole and move the nut slot, until the disk **15** and the M6 x 16 mm **5a** screw are set and can be screwed together with SW5 key **17** (Torque: max 6 Nm)

First unscrew the cylinder screws **5a** from the 4 nut slots, then:

6.2.c MOUNT the SCREEN

on the vertical tubes **5** of the stand.

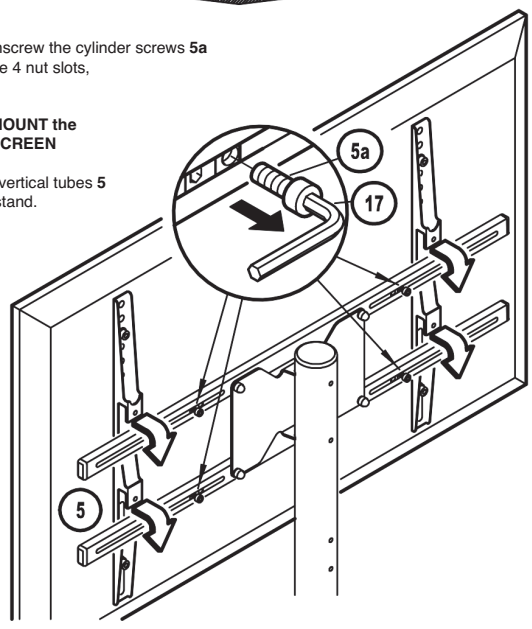

7. OVERVIEW - for Flat Screens 32" to 65"

The different screen sizes (32-65") DO NOT HAVE specific drill hole templates.
The manufacturers provide the templates.
The screen constellations depicted here and mount strips **3a** / **3b** are only examples.
The actual situation may be different.

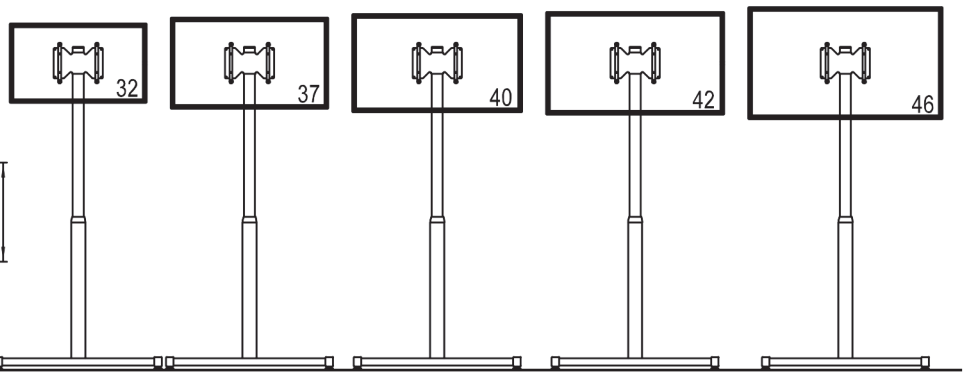

Required HOLE PATTERN
200 x 200 mm for the screen
according to VESA MIS-F 200

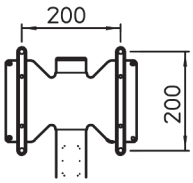

MOUNTING VARIANT
- Mounting strips **3a**:
- general for screens of the sizes 32"-46"

Required HOLE PATTERN 300-800 mm (width) x 200-500 mm (height) for the screen according to VESA MIS-F

MOUNTING VARIANT
- Mounting strips **3b**:
- general for screens of the sizes 42"-65"

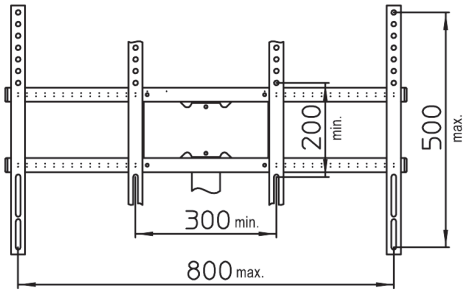

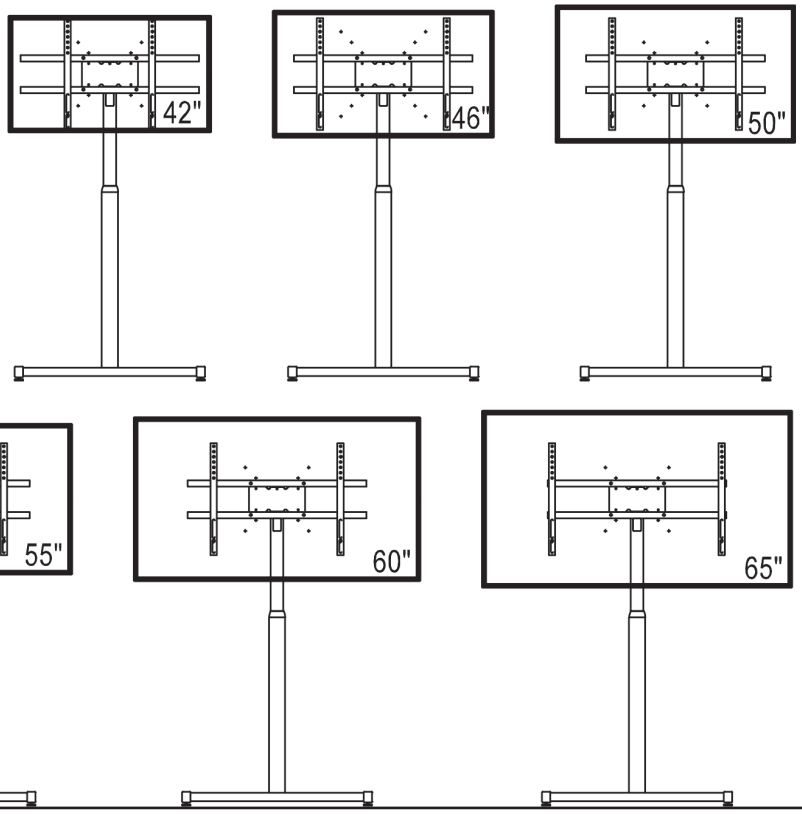

8. CABLES

Cables can be placed beneath the floor plate and through the tubes (see the corresponding openings)

NOTE:
Protect the cables from abrasion; to ensure safety consult an expert.

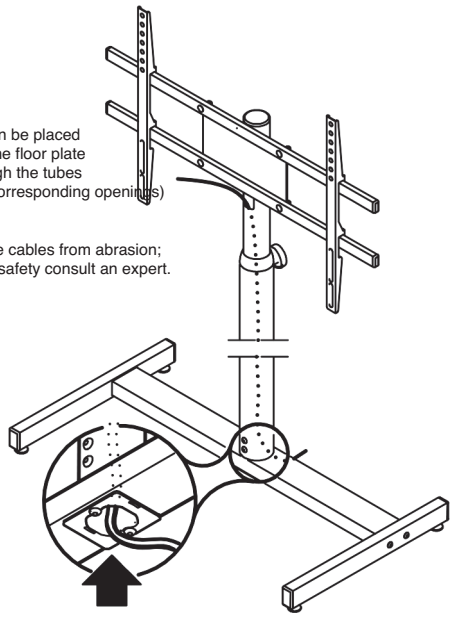

9. MAINTENANCE

- In the event of maintenance pay attention to possible risks (wedging/pinching, the stand could be knocked over)
- To care for the product use a damp cloth and a non-abrasive cleaning agent.

10. FAULT-FINDING (F) and REPAIR (R)

F: Stand is not stable R: Check surface and adjust accordingly
R: Adjust the adjustable legs (Section 2)
R: Tighten the screws on the stands
F: Screen is not stable R: Check the screws between:
R: - Monitor & mounting strips; mounting strips and vertical tubes
R: - Vertical tubes and mounting plate; base tube and extension
F: Stand retracts B: Bolt/pin (locking bolt/pin or knob) does not catch in the holes.
B: See Section 4 HEIGHT ADJUSTMENT

11. TECHNICAL DATA

Material	Tubes, plates, bolts/pins - steel, powder coating, black Connecting elements - steel, galvanized Caps, connectors - plastic, PA/PE, black
Load	Screens 32" - 65" with suitable mounting options
Dimensions	Base: B x T: 900 x 500 mm; Height, center of the screen: 1100-1650 mm
Weight	17.7 kg
Packaging	Box : 1210 x 270 x 125 mm

KÖNIG & MEYER GmbH & Co. KG
Kiesweg 2, 97877 Wertheim, www.k-m.de
26783-019-56 Rev.02 03-80-403-00 6/19

Alternative Component!

Safety Screw (instead of spring-loaded clamping knob)

for Screen/Monitor Stands: 26782/-83/-85/-90/-95/-96/-97/-98

The K&M-Screen/Monitor Stands safety concept is based on three items

A. Parts and mounting in correct order (see MANUAL)

B. Two-persons-principle while changing the height of the screen (first person: extension & screen keeper - second person: safety component operator)

C. Using a double-acting **SAFETY COMPONENT** when fixing the height of the screen:
1. form-lock fixing: the safety pin latches into one of the twelve holes of the extension rod - against sliding inside
2. friction-lock fixing: the threaded bolt causes friction between ground- and base rod - for a free of float connection

This **COMPONENT** is generally the factory-made **spring-loaded clamping knob** which is fixed near the top of the base rod.

OPERATING MODE - step 1. - 5.

(see also Kap.HEIGT ADJUSTMENT
in the respective manuals of:
267-82/-83/-85/-90/-95/-96/-97/-98)

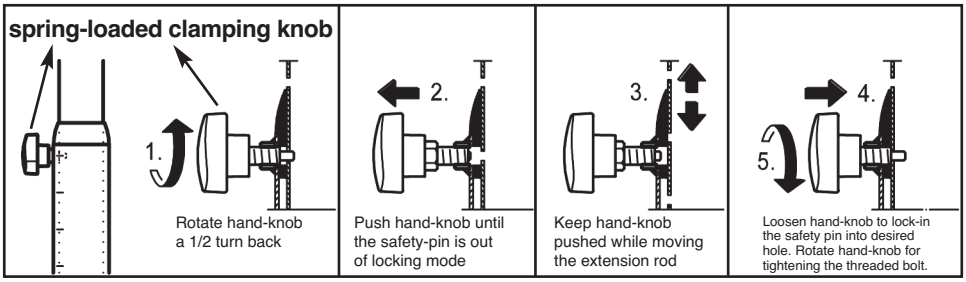

PROS: a. safe in work **b. easy to handle** **c. without tools**

NOTE - to avoid misuse, it is possible to replace the spring-loaded clamping knob instead insert a so called SAFETY SCREW.

instruction: Mounting of the SAFETY SCREW (steps 1-6)

1. Pull in the extension completely

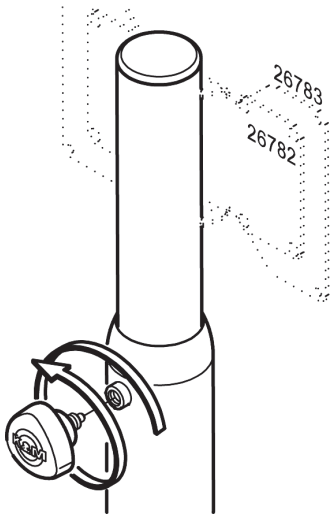

2.
Unscrew
SNAP-ON HANDLE completely

6. The application of the SAFETY SCREW requires to work with a toll (screwdriver). Unaware adjusting, misuse and/or manipulation is hindered considerably.

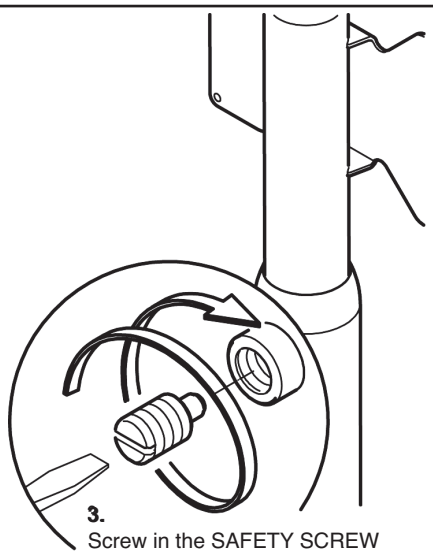

3.
Screw in the SAFETY SCREW
with a little force as far as it will go

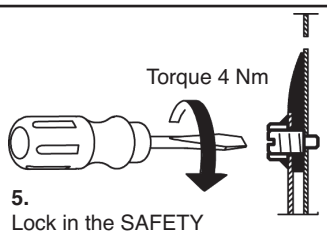

5.
Lock in the SAFETY
SCREWs pin into desired extension
hole and tighten the thread.

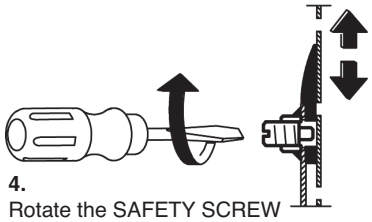

4.
Rotate the SAFETY SCREW
a 1/2 turn back before moving out
the extension rod into desired height

KÖNIG & MEYER GmbH & Co. KG
Kiesweg 2, 97877 Wertheim, Germany
Phone: +49 9342/8060, Fax: +49 9342/806-150
E-Mail: contact@k-m.de, Web: www.k-m.de
03-80-404-00 11/26