Ersatzteilliste

19743 Tablet-PC-Halter »Biobased«

19743-000-55 - schwarz

*Rev 09

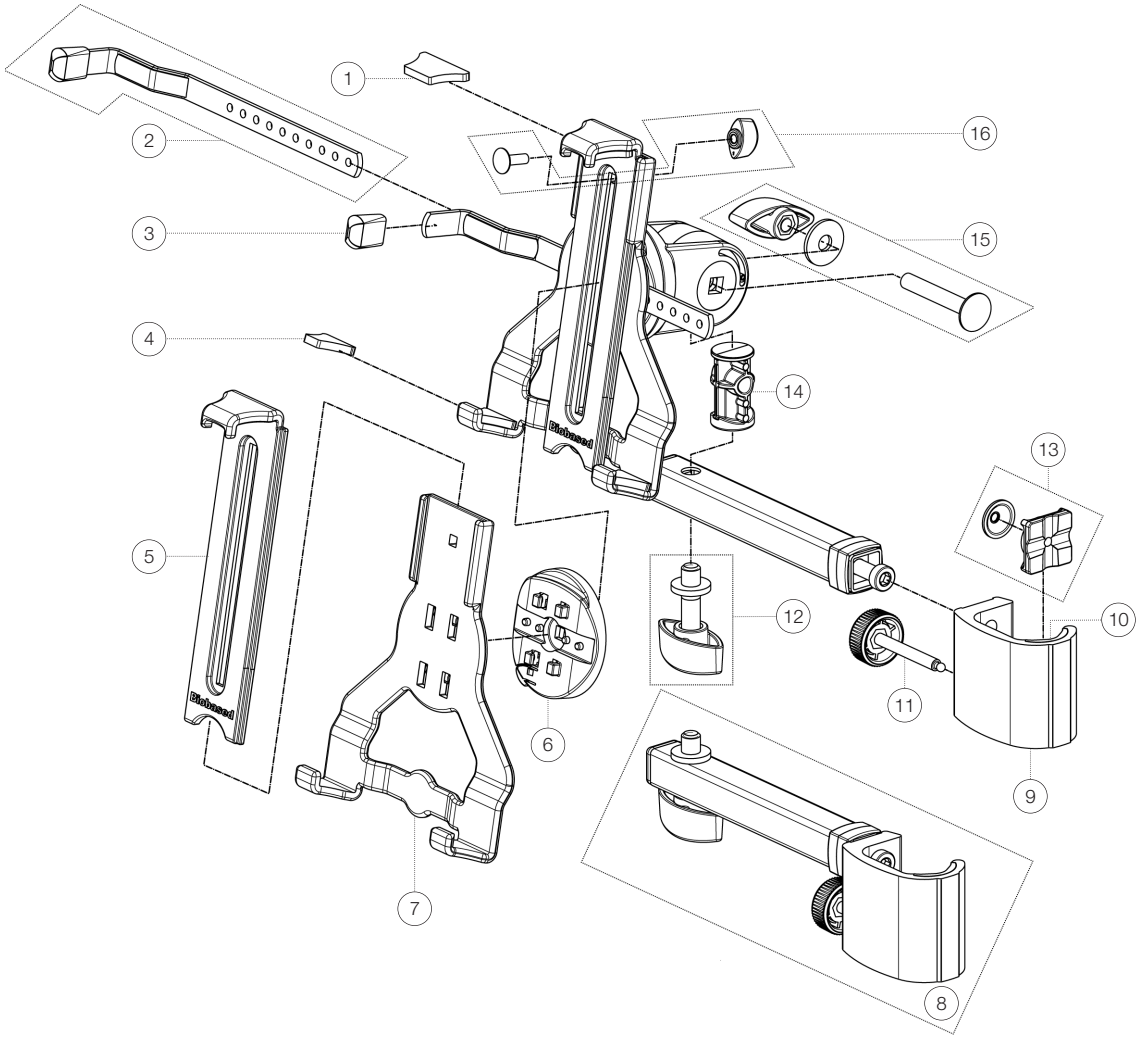

Position	Bezeichnung	Artikel-Nr.	Stück
1	Schaumstoffteil groß 36 x 20 x 4 mm	03-21-864-00	1
2	Haltewinkel komplett	3-00-000-176	1
3	Parkettschoner 13 x 3,5 mm	01-94-590-55	1
4	Schaumstoffteil klein 24 x 20 x 4 mm	03-21-863-00	2
5	Schieber	01-88-071-55	1
6	Adapter	01-87-845-55	1
7	Grundkörper	01-88-070-55	1
8	Universal-Klemmhalterung	19715-300-55	1
9	Klemmprisma	02-93-635-55	1
10	Rohrschoner	01-87-535-55	1
11	Rändelschraube M6 x 48 mm	01-82-806-55	1
12	Zubehörbeutel	6-19720-1-55	1
13	Schutzkappe und Druckplättchen	3-00-000-001	1
14	Gewindebolzen 3/8" ø 22 x 40 mm	03-40-750-00	1
15	Verschraubung	3-00-000-099	1
16	Klemmung	3-00-000-108	1

11 / 2026 · KÖNIG & MEYER GmbH & Co. KG · Kiesweg 2 · 97877 Wertheim/Main · Germany · e-Mail: contact@k-m.de · www.k-m.de