KÖNIG & MEYER
Stands For Music

Ersatzteilliste

19796 Tablet-PC-Halter

19796-000-55 - schwarz

*Rev 04

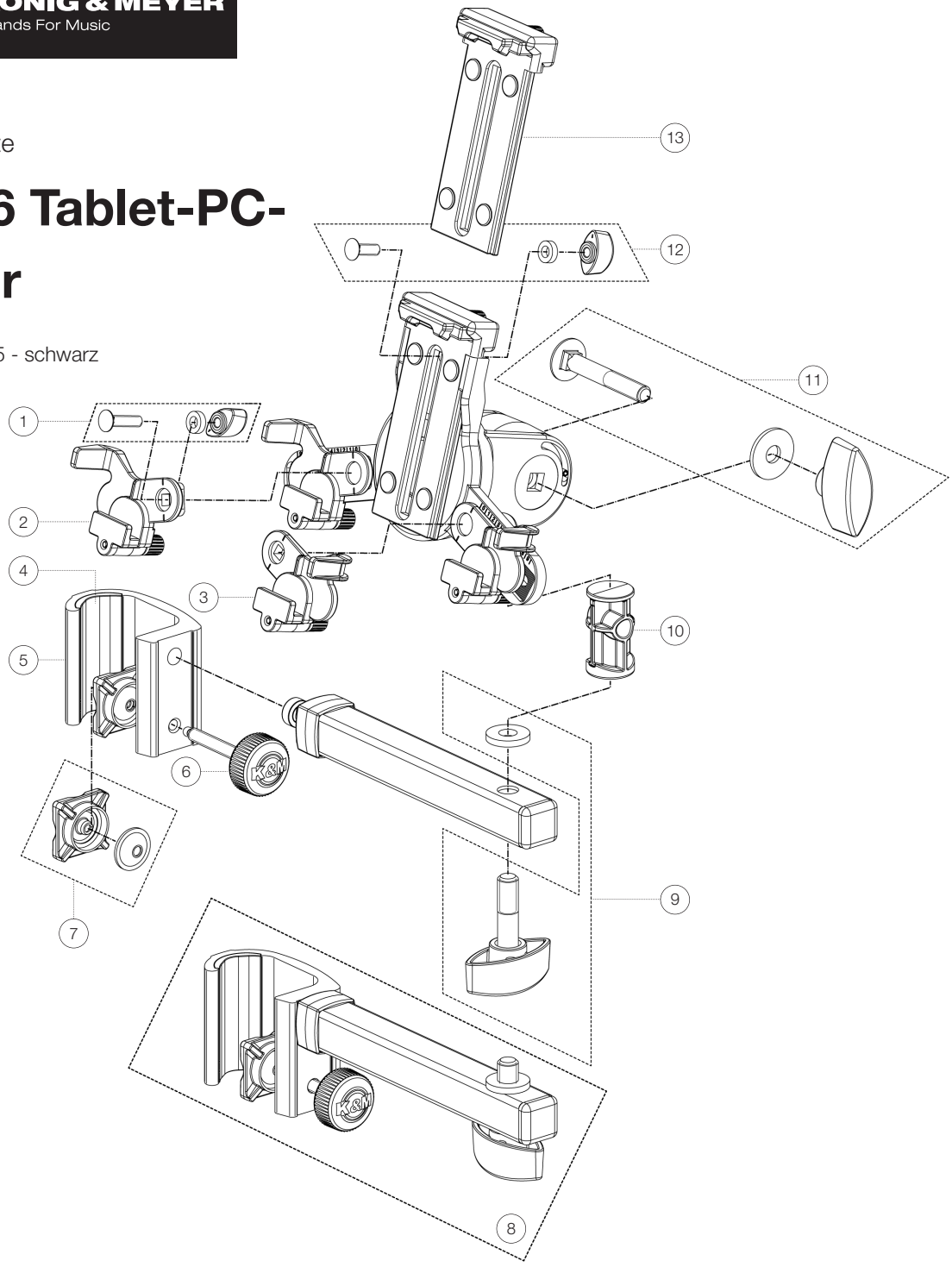

Position	Bezeichnung	Artikel-Nr.	Stück
1	Klemmung	3-00-000-013	2
2	Raststrebe links komplett	6-19795-1-55	1
3	Raststrebe rechts komplett	6-19795-2-55	1
4	Rohrschoner	01-87-535-55	1
5	Klemmprisma	02-93-635-55	1
6	Rändelschraube M6 x 48 mm	01-82-806-55	1
7	Schutzkappe und Druckplättchen	3-00-000-001	1
8	Universal-Klemmhalterung	19715-300-55	1
9	Zubehörbeutel	6-19720-1-55	1
10	Gewindebolzen 3/8" ø 22 x 40 mm	03-40-750-00	1
11	Verschraubung	3-00-000-099	3
12	Klemmung	3-00-000-142	1
13	Schiebehalter komplett	6-19790-8-55	1

11 / 2026 · KÖNIG & MEYER GmbH & Co. KG · Kiesweg 2 · 97877 Wertheim/Main · Germany · e-Mail: contact@k-m.de · www.k-m.de